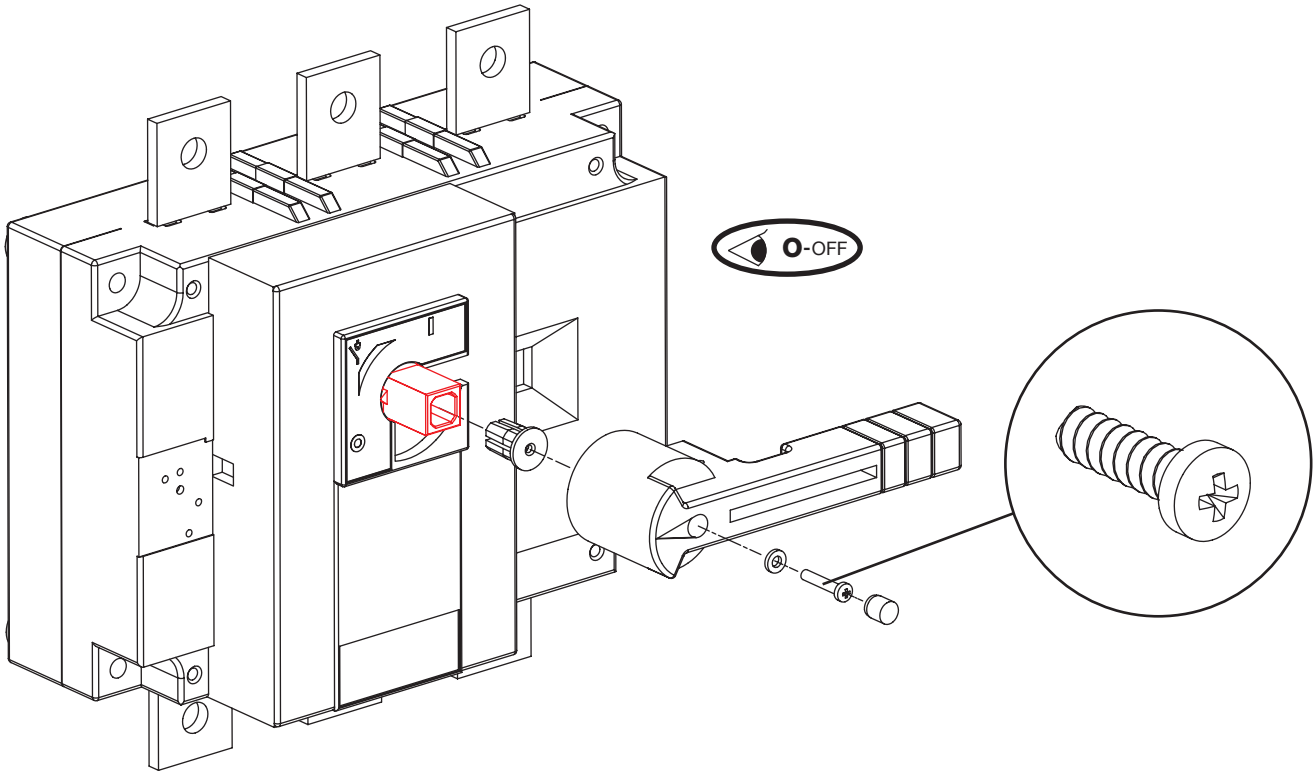

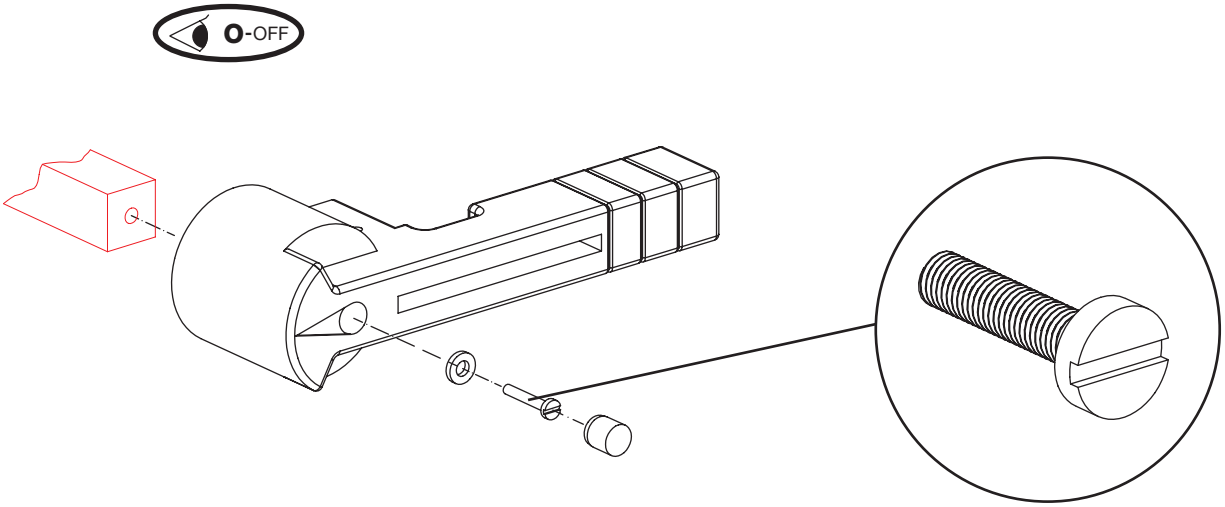

S blanc offset 80 g/m² / I Noir pantonne black C - Rouge pantone 485 U / F 210x297 / P 105x74

522346C